Тел: +7 (495) 797-07-74
Email: 89037970774@mail.ru
m-g-p.ru

Электромагнитная катушка RPK A091 (соленоид) + коннектор

Размер посадочного отверстия	7-8 мм

Соленоидная катушка — это основной элемент клапана, от ее качества зависит эффективность работы всего устройства. Она обеспечивает поддержание эффективного рабочего давления и стабильный поток жидкости или газа (нефтепродуктов, воды, воздуха).

Электромагнитная **катушка A091** покупаются как в комплекте с клапаном, так и отдельно. Они могут быть рассчитаны на разное напряжение и отличаются по мощности. К**атушки A091** для электромагнитных клапанов подойдут для работы с постоянным или переменным током.

Катушки A091 (соленоид) для электромагнитных распределителей. Поставляются для распределителей серии 100 Ф-8 мм. В комплект входит разъем и коннектор. Катушки взаимозаменяемы с катушками распределителей производства AirTAC,Camozzi.

Напряжение катушек: DC 12, 24 В постоянного тока AC 24, 110, 220 В переменного.

Присоединительные и габаритные размеры:

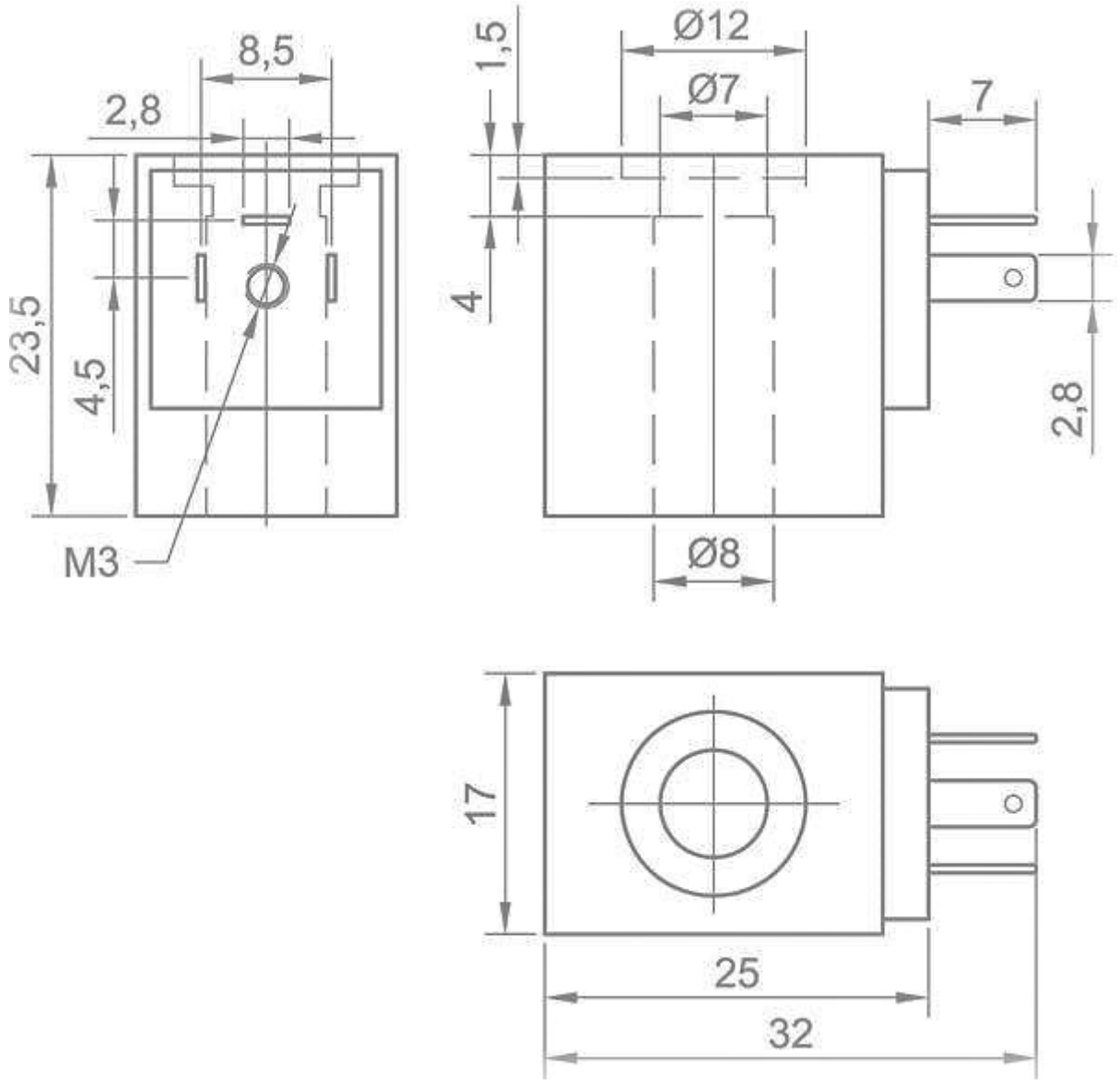

Приобрести **катушку A091** можно прямо на сайте MGP. За подробной информацией обращаться по телефону +7 (495) 797-07-74, +7 (903) 797-07-74.