Тел: +7 (495) 797-07-74
Email: 89037970774@mail.ru
m-g-p.ru

# BR3000 регулятор давления RPK

| | |
|---|---|
| Длина | 73.8 мм |
| Ширина | 50 мм |
| Присоединительные размеры | 73.8 × 50 мм G3/8" |
| Вес | 0.2 кг |

**Регулятор давления BR3000 с манометром** служит для защиты пневматических систем от колебаний давления. Он обеспечивает поддержание заданного уровня выходного давления при колебаниях входного давления и расхода сжатого воздуха. Комплектуется манометром и креплением.

**Основные технические характеристики:**

- Рабочая среда: воздух;
- Максимальное давление: 1 МПа;
- Диапазон регулировки: 0,05-0,9 МПа;
- Присоединение: G3/8";
- Присоединение манометра: G1/8";
- Расход воздуха: до 2000 л/мин;
- Рабочая температура: -20....70°С.
- Вес: 0,2 кг.

Присоединение **регулятора давления BR3000** осуществляется непосредственно фитингами и пневмотрубкой.

**Габаритные и присоединительные размеры:**

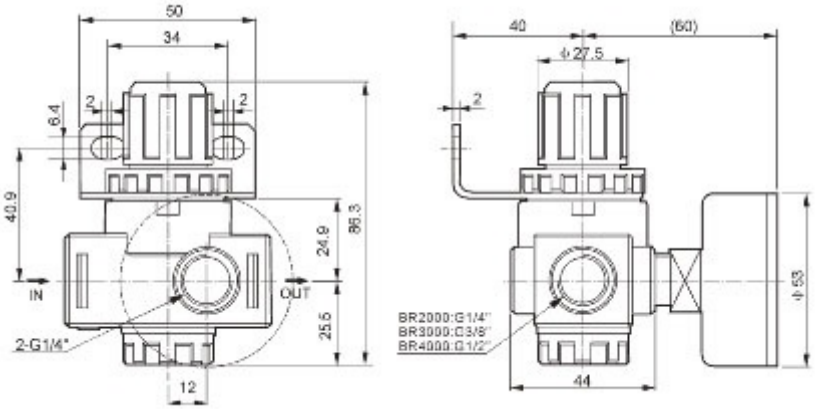


Приобрести **регулятор давления BR3000** можно прямо на сайте MGP. За подробной информацией обращаться по телефону +7 (495) 797-07-74, +7 (903) 797-07-74.