Тел: +7 (495) 797-07-74
Email: 89037970774@mail.ru
m-g-p.ru

Насос VP1-12-70

Направление вращения	По часовой
Об/мин	800-1800
Диапазон рабочего давления	5,0-7,0 МПа
Л/мин	12
Вес	5 кг

Регулируемый пластинчатый **насос VP1-12-70** предназначен для металлорежущих станков, прессов и другого оборудования в которых требуется регулируемая по величине подача.

Основные характеристики:

1. Давлением и скоростью потока можно управлять регулятором давления и устройством контроля подачи;
2. Когда давление в системе выше заданного значения, подача насоса снижается, тем самым потеря мощности сводится к минимуму, достигается высокая эффективность и обеспечиваются безопасность и надежность;
3. Для достижения низкого уровня шума и исключения вибраций в серии использованы нескольких видов звукоизоляции и амортизирующих средств.

Технические характеристики:

<table>
<tr><th>Модель</th><th>Выходной расход
л / мин
при 0.35MPa и
1800 об / мин</th><th>Диапазон рабочего давления
МПа</th><th>Диапазон скоростей
об / мин</th><th>Направление вращения
(Вид со стороны вала)</th><th>Входная мощность
кВт</th><th>Вес (кг)</th></tr>
<tr><td>VP1-8-35</td><td rowspan="3">8</td><td>0,8 - 3,5</td><td rowspan="5">800-1800</td><td rowspan="5">По часовой стрелке</td><td>0,7</td><td rowspan="5">5</td></tr>
<tr><td>VP1-8-55</td><td>3.0 - 5.5</td><td>1.1</td></tr>
<tr><td>VP1-8-70</td><td>5,0 - 7,0</td><td>1.3</td></tr>
<tr><td>VP1-12-35</td><td rowspan="2">12</td><td>0,8 - 3,5</td><td>1.0</td></tr>
<tr><td>VP1-12-55</td><td>3.0 - 5.5</td><td>1.6</td></tr>
</table>

VP1-12-70	5,0 - 7,0	2.0		
VP1-15-35	15	0,8 - 3,5	1.2	
VP1-15-55		3.0 - 5.5	2.0	
VP1-15-70		5,0 - 7,0	2.5	
VP1-20-35	20	0,8 - 3,5	1.6	
VP1-20-55		3.0 - 5.5	2.5	
VP1-20-70		5,0 - 7,0	3.0	
VP2-30-35	30	0,8 - 3,5	2.4	9
VP2-30-55		3.0 - 5.5	3.8	
VP2-30-70		5,0 - 7,0	4.9	
VP2-40-35	40	0,8 - 3,5	2.9	
VP2-40-55		3.0 - 5.5	4.6	
VP2-40-70		5,0 - 7,0	5.8	

Габаритные и присоединительные размеры:

VP1

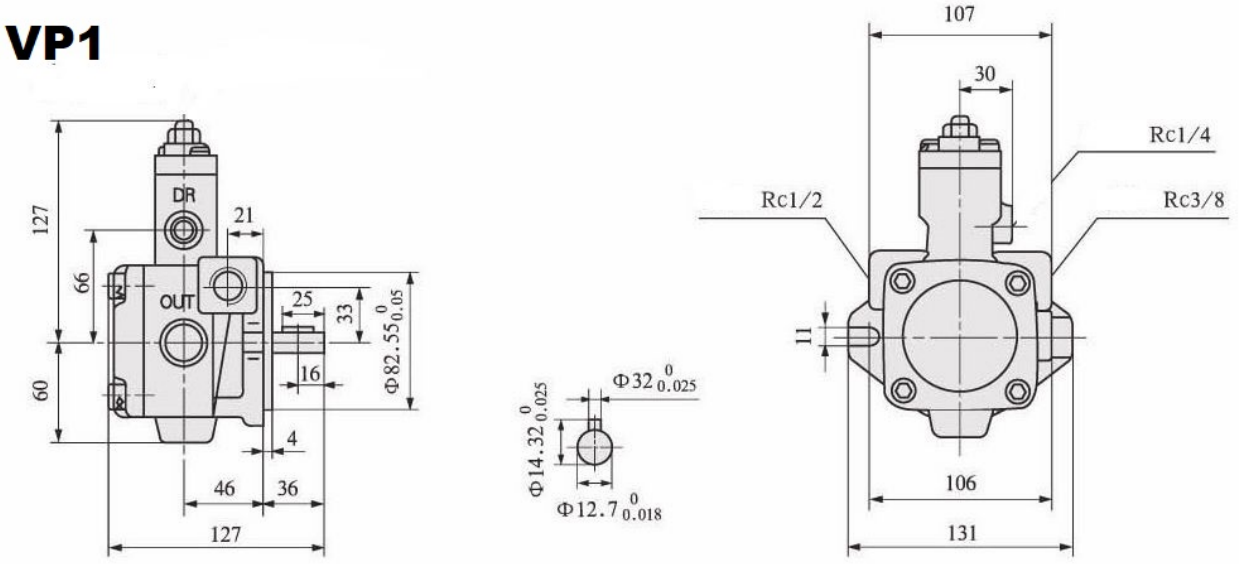

VP2

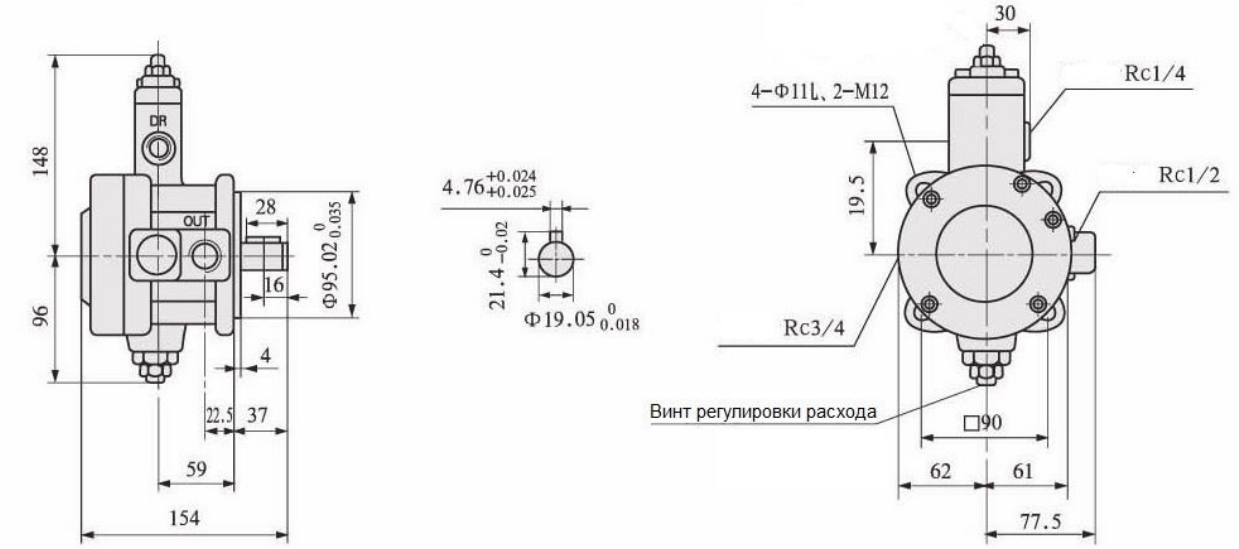

Приобрести **насос VP1-12-70** можно прямо на сайте MGP. За подробной информацией обращаться по телефону +7 (495) 797-07-74, +7 (903) 797-07-74.