Тел: +7 (495) 797-07-74
Email: 89037970774@mail.ru
m-g-p.ru

Реле давления JCS-02NLL

Реле JCS-02NLL высокого давления для гидравлических маслостанций. Давление настраивается в диапазоне от 50 до 350 бар. и срабатывает когда достигается заданное значение давления. Гидравлическое реле давления JCS используется для давления жидкости открытого/закрытого типа электрического контактного в гидравлического оборудования.

В наличии реле давления JCS-02 в четырех вариантах:

- JCS-02H (5-35 МПа) высокого давления;
- JCS-02N (3-21 МПа) среднего давления;
- JCS-02NL (1.5-61 МПа) низкое давление;
- JCS-02NLL (0.5-6 МПа) Ультра низкое давление.

Габаритные размеры:

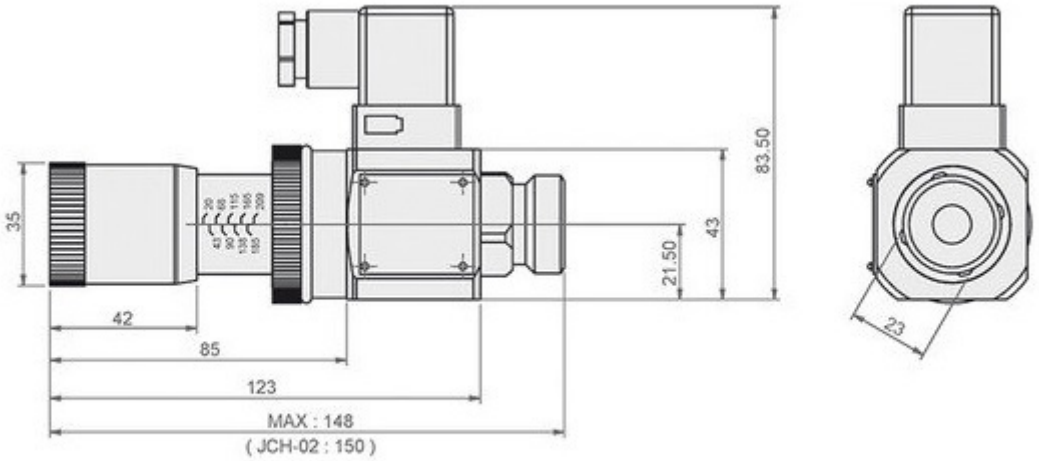

Модель	Номинальное давление	Максимальное давление	Вес
JCS-02N	20-210 кг/cm2	230 кг/cm2	1,0 кг
JCS-02NL	15-60 кг/cm2	230 кг/cm2	1,0 кг
JCS-02NLL	5-40 кг/cm2	60 кг/cm2	1,0 кг
JCS-02H	20-500 кг/cm2	600 кг/cm2	1,0 кг

Макс напряжение/ток	Минимальный напряжение/ток

250 В/3А 125 В/5А	DC 24 В в/160 мА.

Основные характеристики:

- Присоединение: G 1/4 " внутреннее;
- Контролируемая среда: Масло;
- Минимальное рабочее давление: 5 МПа;
- Максимальное рабочее давление: 35 МПа;
- Напряжение: Г24;
- Максимальная сила тока: 16 мА;
- Регулировка разности давления: Регулируемая;
- Материал контакта: Латунь;
- Степень защиты IP: 65;
- Вес: 1,0 кг.

Приобрести **реле давления JCS-02NLL** можно прямо на сайте MGP. За подробной информацией обращаться по телефону +7 (495) 797-07-74, +7 (903) 797-07-74.