Тел: +7 (495) 797-07-74
Email: 89037970774@mail.ru
m-g-p.ru

# Пневмораспределитель RPK 4H210-08

## ПНЕВМОРАСПРЕДЕЛИТЕЛИ 4Н С РУЧНЫМ УПРАВЛЕНИЕМ.

Используются в случаях когда необходимо локальное управление исполнительными механизмами в ручном режиме.

Присоединение: Изготавливаются с присоединительными резьбами G1/8", G1/4", G3/8".

Управление: Ручное, осуществляется путем переключения рукоятки распределителя. В зависимости от модификации трехпозиционный или двухпозиционный, распределители имеют рукоятку с фиксацией или с пружинным возвратом.

Конструкция: Относятся к распределителям золотникового типа с прямым ручным управлением.

Функции переключения: Линейка пневмораспределителей с ручным управлением включает в себя все самые распространенные функции переключения для 5-ти линейных распределителей.

Монтаж: Возможны два варианта монтажа распределителей :

- Боковой монтаж на плоскость (через сквозные отверстия в корпусе).
- Монтаж на передней панели щита (через отверстие 22 мм, фиксируется гайкой на рукоятке).

Габарит корпуса: Выпускаются в корпусах 2-ого и 3-его габаритов . Габарит распределителя указывает на ширину его корпуса. По габариту корпуса распределителя также можно косвенно судить о его пропускной способности (чем больше габарит, тем больше пропускная способность распределителя).

### Общие технические характеристики пневмораспределителей

| Параметр | Значение |
|---|---|
| Максимально допустимое давление | 12 бар |
| Рабочее давление | 0…8 бар |
| Рабочая среда | фильтрованный сжатый воздух, степень фильтрации 40 мкм, с маслом или без масла |
| Температура окружающей среды | 0…60 °C |
| Степень защиты | IP 65 |
| Крепление | через сквозные отверстия в корпусе |
| Материал корпуса | анодированный алюминий |

ПО ОМСНАБ является единственным дистрибьютором РУСПНЕВМОКОМ-RPK в России и СНГ

**Схема**

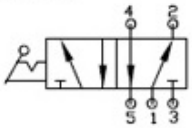


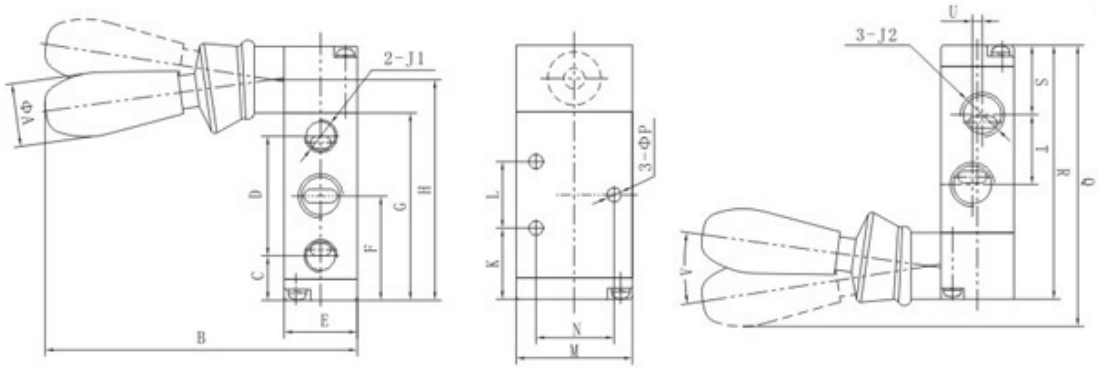


| | 4H210 | | 4H310 | | 4H410 |
|---|---|---|---|---|---|
| | 06 | 08 | 08 | 10 | 15 |
| A | 19 | 19 | 19 | 19 | 19 |
| B | 94 | 94 | 98.4 | 98.4 | 105 |
| C | 13.4 | 13.4 | 17.3 | 17.3 | 24 |
| D | 36 | 36 | 45 | 45 | 63 |
| E | 22 | 22 | 27 | 27 | 34 |
| F | 31.4 | 31.4 | 39.8 | 39.8 | 55.5 |
| G | 56.4 | 56.4 | 72.3 | 72.3 | 102.5 |
| H | 66.4 | 66.4 | 82.3 | 82.3 | 113.5 |
| J1 | PT1/8 | PT1/8 | PT1/4 | PT1/4 | PT1/2 |
| j2 | PT1/8 | PT1/4 | PT1/4 | PT3/8 | PT1/2 |
| K | 21.4 | 21.4 | 27.8 | 27.8 | 41.5 |
| L | 20 | 20 | 24 | 24 | 28 |
| M | 35 | 35 | 40 | 40 | 50 |
| N | 23.5 | 23.5 | 27.5 | 27.5 | 33.5 |
| P | 4.3 | 4.3 | 4.3 | 4.3 | 5.5 |
| Q | 84.6 | 84.6 | 100.2 | 100.2 | 133.86 |
| R | 76.4 | 76.4 | 92.3 | 92.3 | 124.5 |
| S | 22.4 | 20.9 | 27.8 | 27.8 | 37.5 |
| T | 18 | 21 | 22 | 24 | 36 |
| U | 0 | 3 | 0 | 4 | 4 |
| V | 16.8 | 16.8 | 16.5 | 16.5 | 22.3 |