Тел: +7 (495) 797-07-74
Email: 89037970774@mail.ru
m-g-p.ru

# AC2000 блок подготовки воздуха RPK

| | |
|---|---|
| Длина | 136 мм |
| Ширина | 124 мм |
| Присоединительные размеры | 124 × 136 мм |
| Вес | 0.7 кг |



**Блок подготовки воздуха AC2000** содержит комплект фильтр-влагоотделитель с регулятором давления в одном корпусе, лубрикатор (маслораспылитель) и крепежную консоль.

**Основные части блока подготовки воздуха:**

- Фильтр влагоотделитель - служит для очистки сжатого воздуха и отвода конденсата;
- Регулятор давления воздуха (редуктор) - необходим для регулировки давления сжатого воздуха на нужном уровне;
- Лубрикатор (маслораспылитель) - добавляет масло с вязкостью 32 мм²/с (=сСт) при 40 °С в пневмосистему для дальнейшей смазки компонентов управления - пневмоцилиндров и пневмораспределителей.

**AC2000** применяется для очистки сжатого воздуха от конденсата, твердых частиц и отработанных компрессорных масел с большим диапазоном пропускной способности от 500 литров/минуту до 10,000 литров/минуту.

Присоединение **блока подготовки воздуха AC2000** осуществляется непосредственно фитингами и пневмотрубкой.

**Габаритные и присоединительные размеры:**

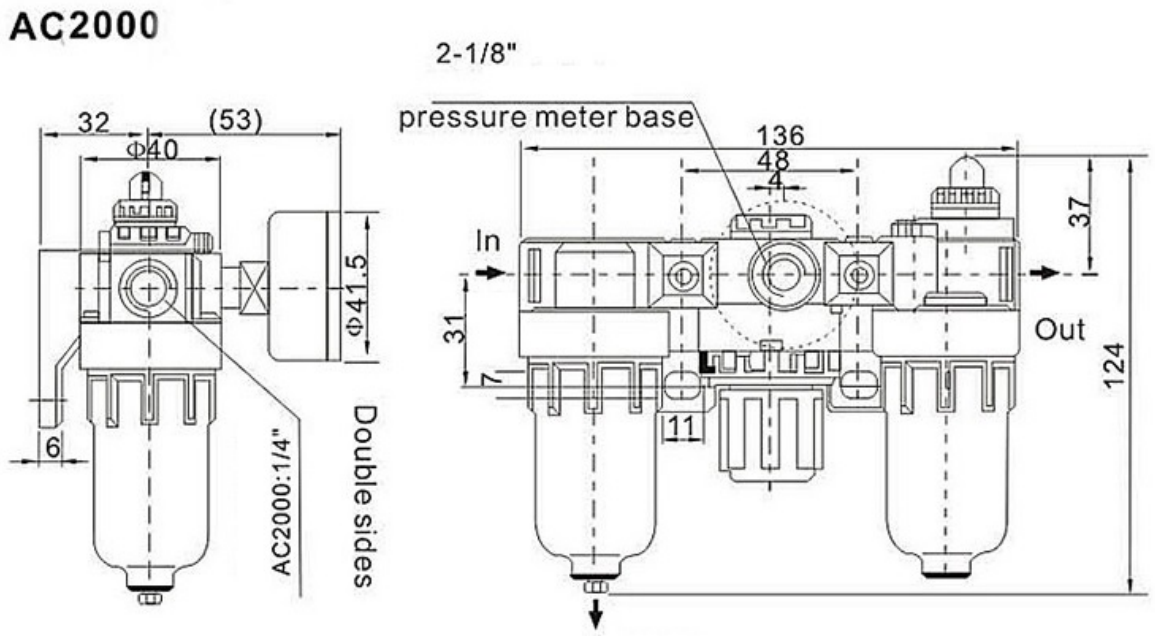


Приобрести **блок подготовки воздуха AC2000** можно прямо на сайте MGP. За подробной информацией обращаться по телефону +7 (495) 797-07-74, +7 (903) 797-07-74.