Тел: +7 (495) 797-07-74
Email: 89037970774@mail.ru
m-g-p.ru

# Маслоохладитель AH0608TL

| | |
|---|---|
| Л/мин | 60 |
| Вес | 6.2 кг |

**Маслоохладитель AH0608TL** может использоваться в дренажной системе охлаждения, системе обратного охлаждения, системе смазочного охлаждения и другой независимой системе охлаждения. Широко используется в системе многих гидроэлектростанций. Маслоохладители используются для охлаждения рабочей жидкости в гидравлической системе путем передачи тепловой энергии от нагретой жидкости к радиатору теплообменника. Эти охладители добавляются в гидросистему через сливную магистраль. Для охлаждения рабочей жидкости обычно используется минеральное масло различных торговых марок, эмульсии и другие жидкие среды, которые не реагируют с алюминием. Маслоохладители предназначены как для стационарного гидравлического оборудования, так и для передвижной специализированной техники.

Для управление гидравлическими потоками обычно используются **гидрораспределители** различных типов управления.

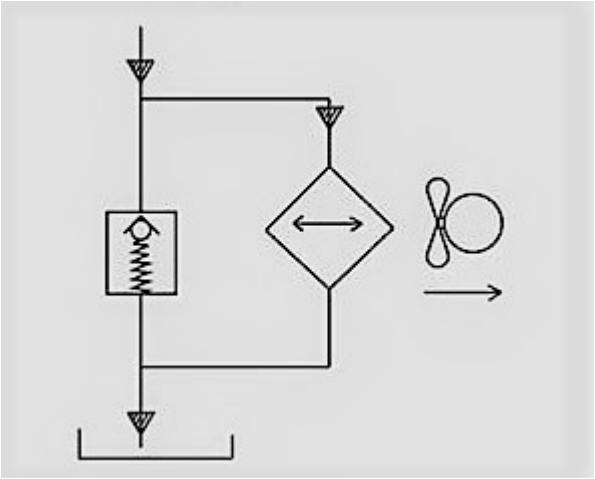

| Модель | Напряжение | Скорость потока(л/мин) | Макс. Рабочее давление (Бар) | Потребляемая мощность, Вт | Скорость об./мин | Шум, ДБ | Вес, кг |
|---|---|---|---|---|---|---|---|
| AH0608TL | DC12V | 60 | 35 | 18 | 2500 | 50 | 6,2 |
| | DC24V | | | | | | |
| | AC110V (50Hz/60Hz) | | | 38 | 2620 | | |
| | AC220V (50Hz/60Hz) | | | | | | |
| | AC380V (50Hz/60Hz) | | | | | | |

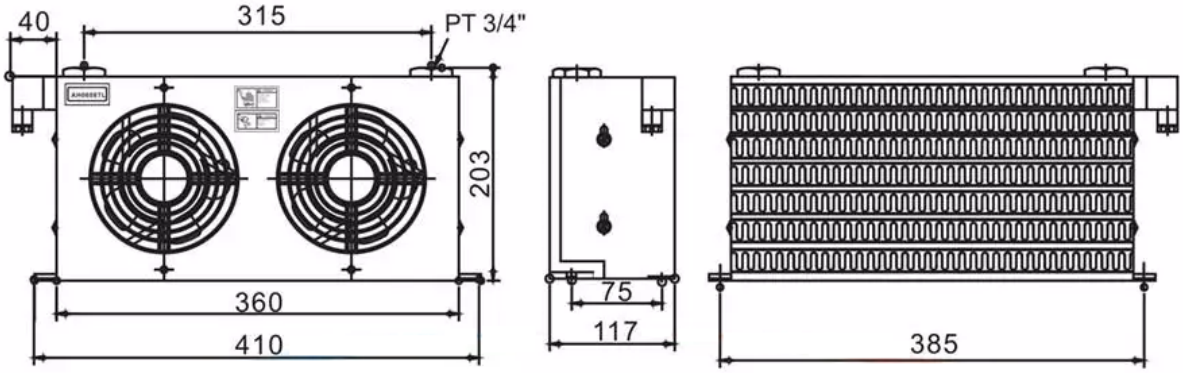


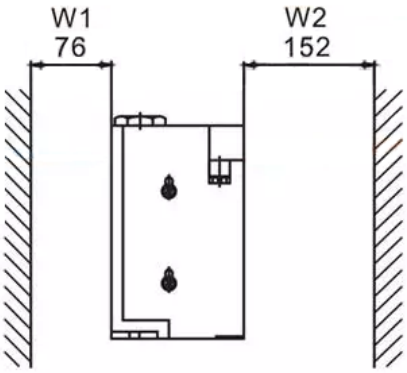


Приобрести **маслоохладитель AH0608TL** можно прямо на сайте MGP. За подробной информацией обращаться по телефону +7 (495) 797-07-74, +7 (903) 797-07-74.