Тел: +7 (495) 797-07-74
Email: 89037970774@mail.ru
m-g-p.ru

НАД1 74М 90/320

Насос аксиально-поршневой регулируемый НАД1 74М 90/320 (Объем 90 см3, Р 32 Мпа, Вес 182 кг)

Основные технические характеристики:

- Рабочий объем: 90 см^3;
- Частота вращения: 1500 об/мин;
- Подача: 122 л/мин;
- Давление на выходе: 32 МПа;
- Номинальное давление: 32 МПа;
- Номинальная мощность: 73 кВт;
- Масса: 182 кг.

Оборудование насос аксиально-поршневой регулируемый **НАД1 74М 90/320** (Объем 90 см3, Р 32 Мпа, Вес 182 кг) дает возможность реконструировать ваше предприятие или просто увеличить производительность. Очень востребовано в производственных работах, а также широко применяется в сельскохозяйственных и коммунальных работах. Наша компания продает товары достойного качества и высокой степени надежности.

Если вас заинтересовал насос аксиально-поршневой регулируемый **НАД1 74М 90/320** (Объем 90 см3, Р 32 Мпа, Вес 182 кг) и вы хотели бы его приобрести, то пожалуйста свяжитесь для этого с нашими менеджерами по продаже. Проконсультироваться по характеристикам насоса аксиально-поршневой регулируемый **НАД1 74М 90/320** (Объем 90 см3, Р 32 Мпа, Вес 182 кг) или получить другую интересующую вас информацию можно по телефону +7 (903) 797-07-74.

Габаритные и присоединительные размеры аксиально-поршневых насосов НАД1 74М 90/320:

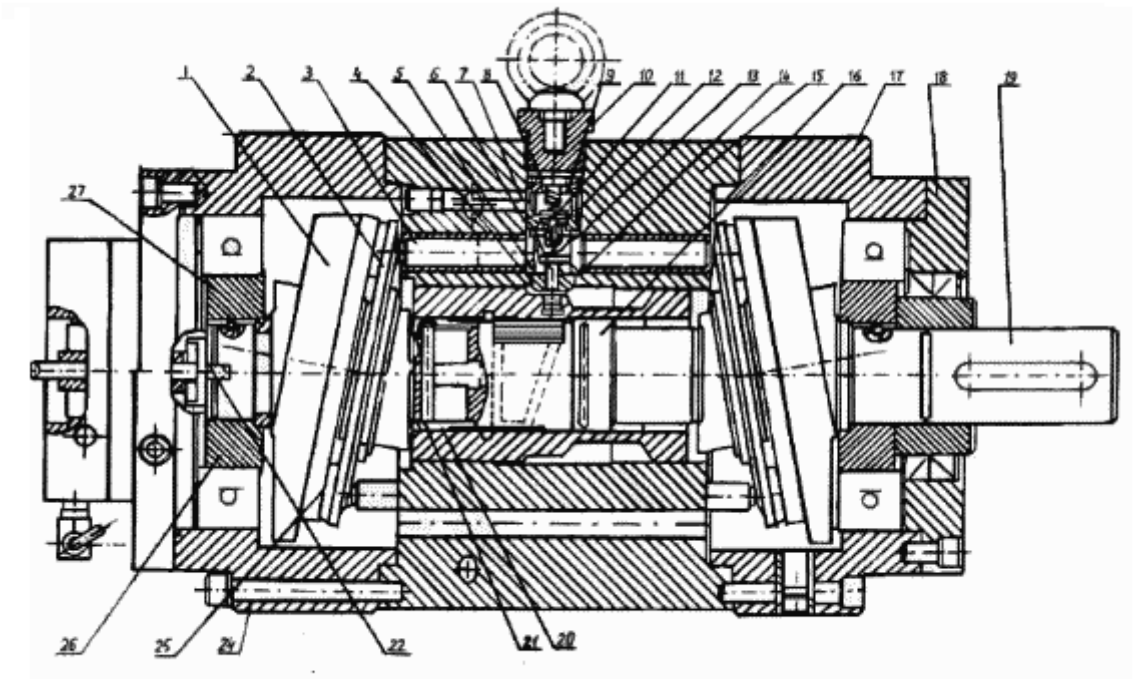

1, 2 – наклонные диски;
3 – поршни;
4 – плунжер;
5 – седло;
6, 9 - проставка;
7 – всасывающий клапан;
8 – упор;
10 – пробка;
11 – нагнетательный клапан;
12 – седло нагнетательного клапана;
13 – пружина;
14 – кольцо;15 – корпус;
16 – распределительная втулка;
17, 18 – крышки;
19 – приводной вал;
20 - палец;
21 – кольцо;
22 – тяга;
23 – стопорные кольца;
24 – винт;
25 – подпятник;
26 – кольца;
27 – полукольца.