Тел: +7 (495) 797-07-74
Email: 89037970774@mail.ru
m-g-p.ru

1НАС 63/200

Насос аксиально-поршневой регулируемый 1НАС 63/200 (Объем 63 см3, Р 22 Мпа, Вес 73 кг)

Основные технические характеристики:

- Рабочий объем: 63 см^3;
- Частота вращения: 1500 об/мин;
- Подача: 89 л/мин;
- Давление на выходе: 22 МПа;
- Номинальное давление: 22 МПа;
- Номинальная мощность: 36,36 кВт;
- Масса: 73 кг.

Оборудование насос аксиально-поршневой регулируемый **1НАС 63/200** (Объем 63 см3, Р 22 Мпа, Вес 73 кг) дает возможность реконструировать ваше предприятие или просто увеличить производительность. Очень востребовано в производственных работах, а также широко применяется в сельскохозяйственных и коммунальных работах. Наша компания продает товары достойного качества и высокой степени надежности.

Если вас заинтересовал насос аксиально-поршневой регулируемый **1НАС 63/200** (Объем 63 см3, Р 22 Мпа, Вес 73 кг) и вы хотели бы его приобрести, то пожалуйста свяжитесь для этого с нашими менеджерами по продаже. Проконсультироваться по характеристикам насоса аксиально-поршневой регулируемый **1НАС 63/200** (Объем 63 см3, Р 22 Мпа, Вес 73 кг) или получить другую интересующую вас информацию можно по телефону +7 (903) 797-07-74.

Габаритные и присоединительные размеры аксиально-поршневого насоса 1НАС 63/200:

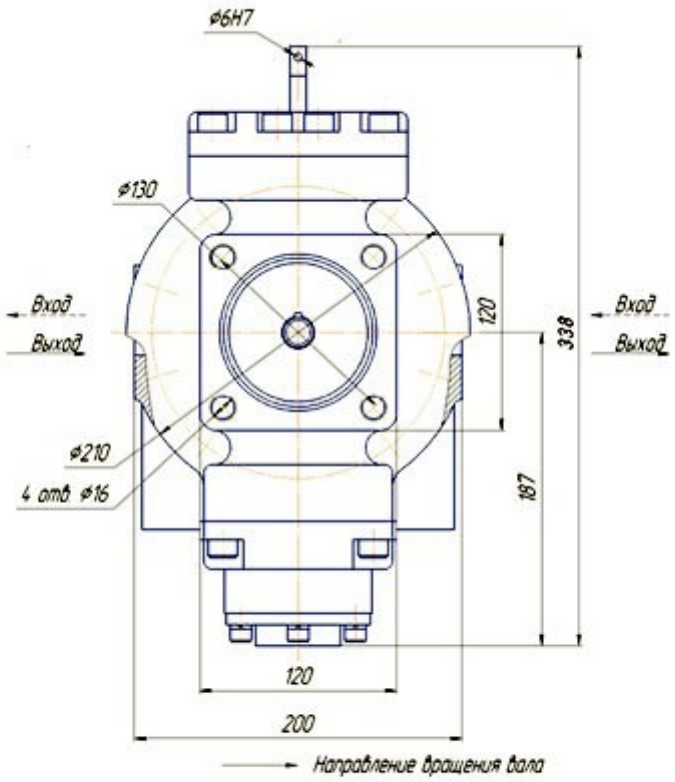
ø6H7
ø130
Вход
Выход
Вход
Выход
120
338
187
ø210
4 отв ø16
120
200
Направление вращения вала