Тел: +7 (495) 797-07-74
Email: 89037970774@mail.ru
m-g-p.ru

Гидрораспределители ВММ6.34 (1РММ6.34)

Длина	145 мм
Ширина	44 мм
Вес	1.4 кг

Гидрораспределитель ВММ6.34, аналог 1РММ6.34, с условным проходом 6 мм с пружинным возвратом предназначен для ручного управления потоками рабочей жидкости в гидравлических системах. Гидравлические распределители типа **ВММ6** нашли широкое применение в машиностроении, металлургии, легкой промышленности и дорожно-строительной технике. **Гидрораспределители ВММ** работают на минеральных маслах с кинетической вязкостью от 10 до 400 мм²/с с номинальной тонкостью фильтрации не грубее 25 мкм. Разрешается эксплуатация гидрораспределителей при температуре окружающей среды от -40 до +55°С. Климатическое исполнение и категория размещения: УХЛ4, О4, ХЛ1 по ГОСТ 15150.

Технические характеристики:

Наименование	ВММ 6
Рабочее давление, макс. порты Р,А,В, Мпа	31.5
Рабочее давление, макс. Порт Т, Мпа	10
Расход макс., л/мин	60
Рабочая жидкость	минеральное масло
Температура рабочей жидкости	-20С+70С
Вязкость, мм2/с	2,8-380
Масса, кг	1,4

Структура условного обозначения:

ВММ	6	64		УХЛ4
				УХЛ4 - для районов с умеренным климатом
			Фиксация золотника в крайних положениях: **без обознач.** - без фиксации **Ф** - с фиксацией	
		Гидравлическая схема золотника: **14** 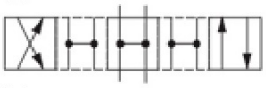 **24** **34** **44** 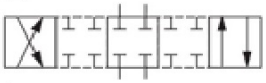 **64** 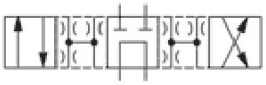 **574E** **574A** **574** **573** 		
	6 - условный проход			
ВММ - тип устройства				

Габаритные размеры:

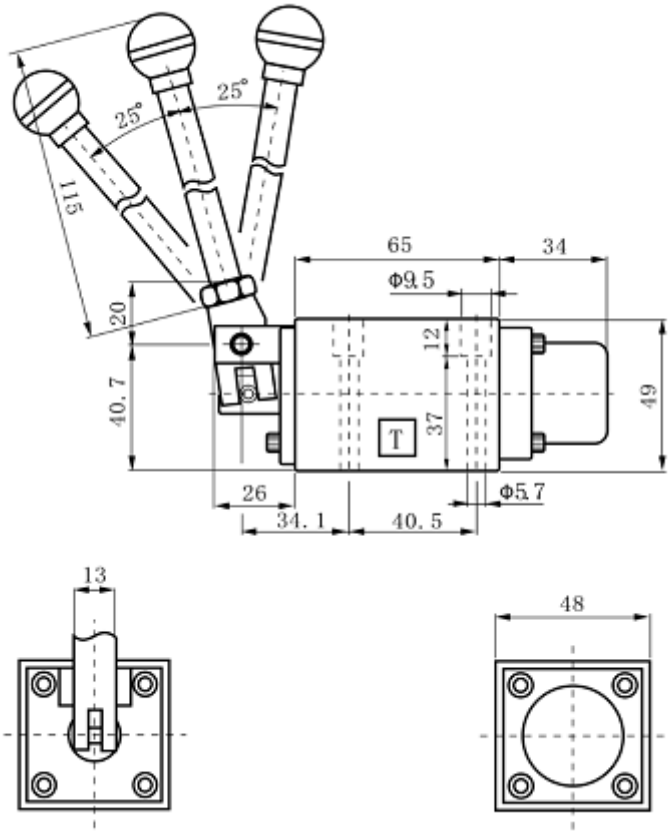

Присоединительные размеры в мм. ВММ6:

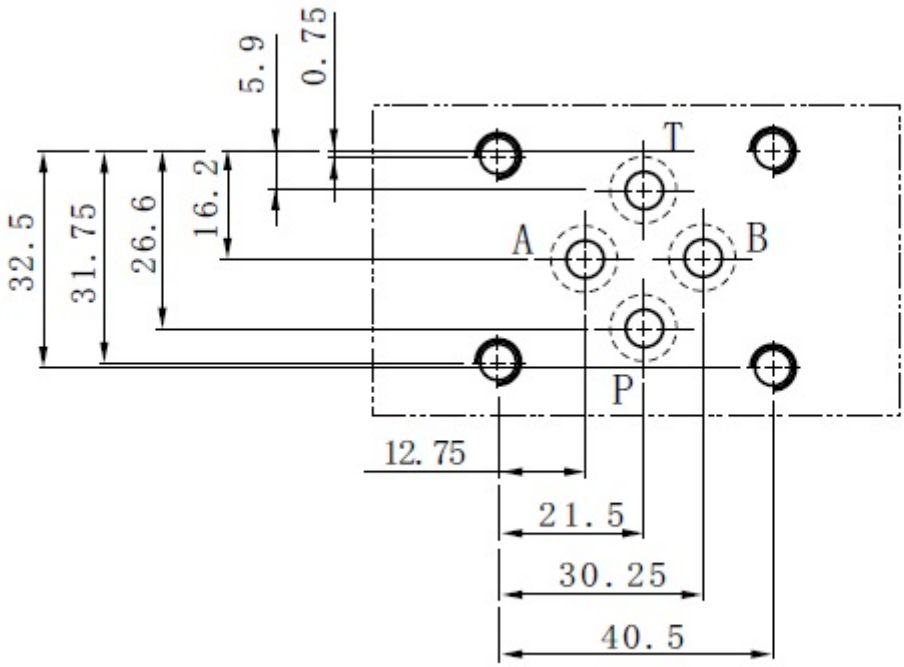

Приобрести **гидрораспределитель ВММ6.34** можно прямо на сайте MGP. За подробной информацией обращаться по телефону +7 (495) 797-07-74, +7 (903) 797-07-74.