МАГАЗИН ГИДРАВЛИКИ ПНЕВМАТИКИ

Тел: +7 (495) 797-07-74
Email: 89037970774@mail.ru
m-g-p.ru

Клапан КПМ6/3.А

Номинальное давление 1-6.3 МПа, 2-10 МПа, 3-20 МПа, 4-32 МПа

Гидроклапаны предохранительные модульного монтажа КПМ6/3.А предназначен дня предохранения системы от перегрузок и для поддержания в ней постоянного давления. **Клапаны** модульного монтажа применяются для упрощения изготовления трубопроводов например: плита Ду6 + КПМ6/3В2 + ВЕ6.64 В220 , сокращения их числа, модернизации действующего оборудования при сохранении всех основных параметров.Область применения - **гидроприводы** прессов, **станков**, литейных и литьевых машин, **мобильной техники** и другого гидрофицированного **оборудования**. Обычное исполнения канал-А слив-Т маркировка пример- КПМ6/3А.

ТЕХНИЧЕСКИЕ ХАРАКТЕРИСТИКИ КПМ-6/3 А

Наименование параметра	**Исполнения КПМ6/3**			
	КПМ6/3-В1	**КПМ6/3-В2**	**КПМ6/3-В3**	**КПМ6/3-В4**
Номинальное давление нагнетания, МПа	32			
Расход рабочей жидкости, л/мин.	0-35			
Диапазон настройки давления, МПа	0,8 – 2,0	1,2 - 6,3	2,0 – 20,0	5,0 – 32,0
Масса-кг.	1,2			

Структура обозначения гидроклапана КПМ 6/3:

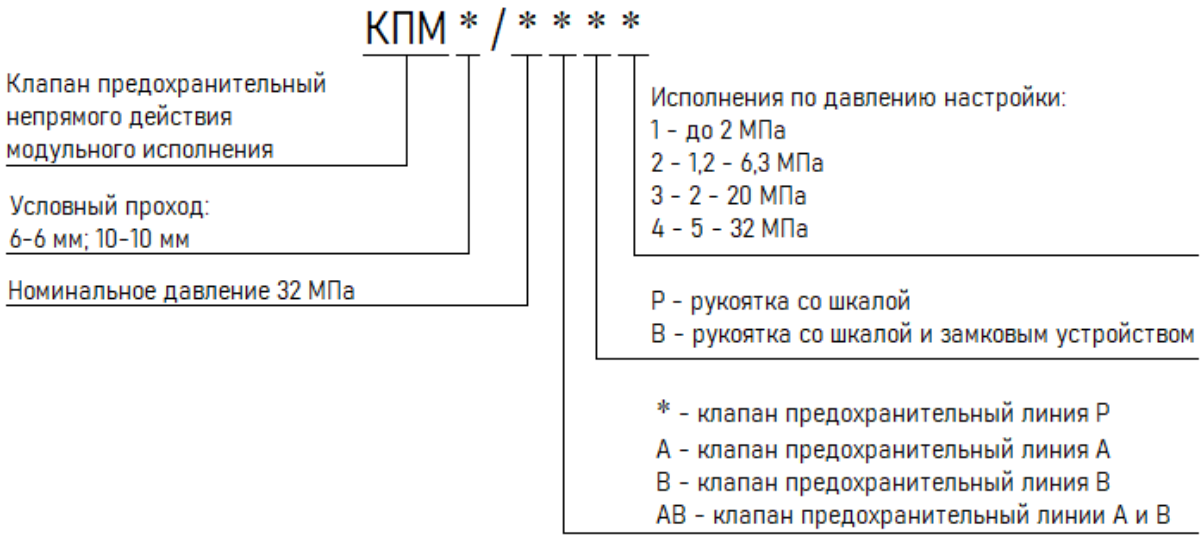

ГАБАРИТНЫЕ И ПРИСОЕДИНИТЕЛЬНЫЕ РАЗМЕРЫ КЛАПАНА КПМ-6/3

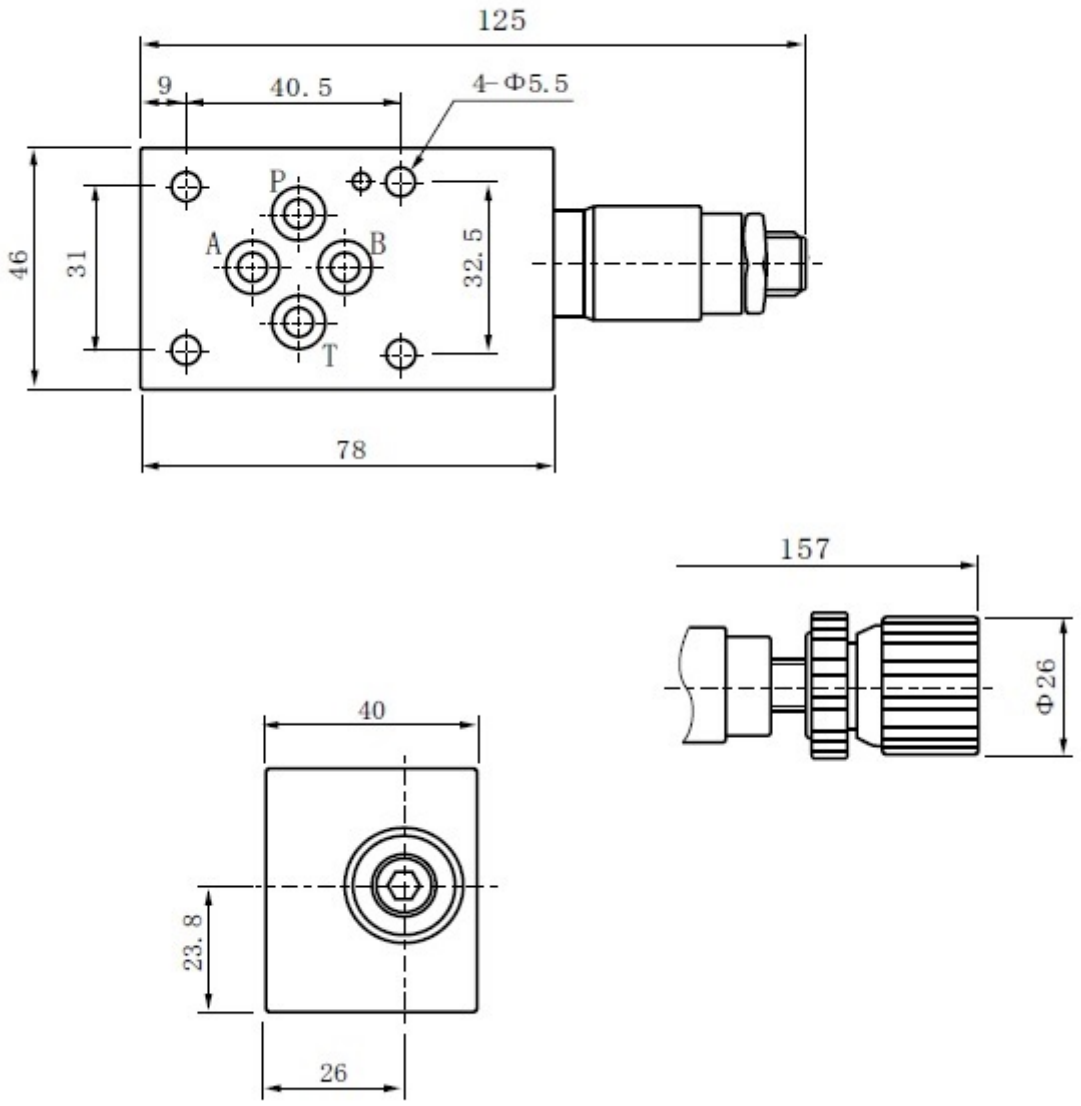

ИСПОЛНЕНИЕ КЛАПАНОВ КПМ-6/3

Обозначение клапана КПМ 6	Условное графическое обозначение схемы	Функционирование
КПМ */* – * 1	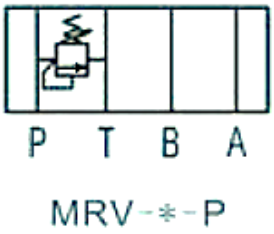	Предохранение гидросистемы от перегрузок поддержание настроенного давления в гидросистеме. Клапан предохранительный в линии Р
КПМ */* А – * 1	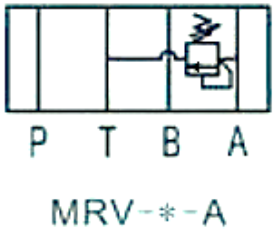	Предохранение гидросистемы от перегрузок поддержание настроенного давления в гидросистеме. Клапан предохранительный в линии А
КПМ */* В – * 1	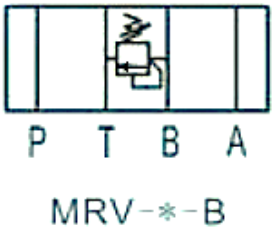	Предохранение гидросистемы от перегрузок поддержание настроенного давления в гидросистеме. Клапан предохранительный в линии В
КПМ */* АВ – * 1	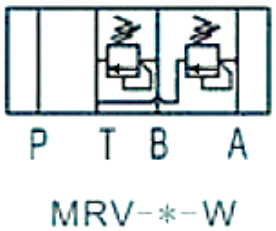	Предохранение гидросистемы от перегрузок поддержание настроенного давления в гидросистеме. Клапан предохранительный в линии А и В

Приобрести **гидроклапан КПМ6/3.А** можно прямо на сайте MGP. За подробной информацией обращаться по телефону +7 (495) 797-07-74, +7 (903) 797-07-74.